制御電源一体型マスフローコントローラー
CUBEMFC シリーズ
取扱説明書・保証書

1　ご使用いただく前に

この度は「CUBEMFC シリーズ」をご購入頂き、誠にありがとうございました。
ご使用になられる前に、この取扱説明書をよくお読みの上、正しくお使い下さい。また本書は大切に保管してください。

2　付属品の確認

CUBEMFC の付属品は、AC コード・変換アダプター・CUBEMFC 取扱説明書・C1000 取扱い説明書です。
ご不明な点がございましたら、販売代理店又は直接弊社へご連絡下さい。

3　使用上のご注意

この取扱説明書及び製品は、安全にお使い頂くためにいろいろな表示をしています。その内容を無視して誤った取り扱いをすることによって生じる内容を、次のように区分しています。内容をよく理解してから本文をお読みになり、記載事項をお守りください。

警告　人が死亡または重傷を負う恐れが高い内容を示しています。

注意　人が怪我をしたり財産に損害を受ける恐れがある内容を示しています。

本製品を、安全・快適に使うために理解して頂きたい内容を示しています。

- 本説明書の内容に関しては製品改良のため、予告なしに変更することがありますのでご了承ください。
- 本説明書の内容につきましては万全を期しておりますが、万一不備な点や記載もれ等お気付きの点がございましたら、販売代理店又は直接弊社までご連絡下さい。

警告

① 供給電源電圧は必ず仕様に記載された範囲内で使用して下さい。
② 分解、改造はしないで下さい。
③ 電機配線（結線）に際しては、本説明書に記載されている内容を確認の上、正しく配線（結線）して下さい。
④ 本製品を気体流量制御以外で使用しないで下さい。
⑤ 本製品は、防爆仕様ではありません。可燃性ガス、爆発性ガス、腐食ガスが発生、充満している場所およびその周辺では使用しないで下さい。
⑥ 通風孔から内部に異物を入れないで下さい。
⑦ 動作周囲温度、湿度は仕様に記載された範囲内で使用して下さい。
⑧ 供給電源電圧（AC ライン）の接続は、必ず非通電を確認してから行って下さい。
⑨ 本製品の設置端子は必ず設置してご使用下さい。
⑩ 配管に接続後、配管系にリークが無いことを確認し、配管内のパージを確実におこなってください。

注意

① 本製品は、スイッチング方式の電源を使用しているため、AC 電源投入時にラッシュ電流が流れます。ブレーカー、ヒューズをご使用の際には、スローブロータイプの遮断器を使用して下さい。
② 本製品は、精密な電子、機械部品で構成されています。落としたり強い衝撃を与えないで下さい。
③ ノイズの発生しやすい環境でご使用になる場合は AC100V 入力ラインにノイズフィルターをご使用下さい。
④ 配管に接続後、配管系にリークが無いことを確認し、配管内のパージを確実におこなってください。
⑤ 電源投入後必要な精度を得るため約 30 分以上の暖気を行って下さい。

4　概要

[CUBEMFC シリーズ]は、マスフローコントローラー C1000 シリーズと制御電源をオールインワンした制御電源一体型マスフローコントローラーです。ご使用時は、C1000 シリーズの取扱い説明書を合わせてお読み下さい。

5　仕様

型式	CUBEMFC
表示	0.0～1999（F.S.レンジをご指定下さい）
流量設定	0.25～5V：ポテンショメータにて可変
表示切替	SET/OUT：上面スイッチにて切替
入力電源	AC85～264V
搭載 MFC	C1000 シリーズ
流量レンジ	10SCCM～100SLM（N2 換算 F.S.）
標準接続継手	1/4SWL(相当品)
背面出力端子	SET/OUT：表示切換スイッチに連動
使用環境	温度 5～50℃ 湿度 30%～80%（結露無き事）

6　外形図

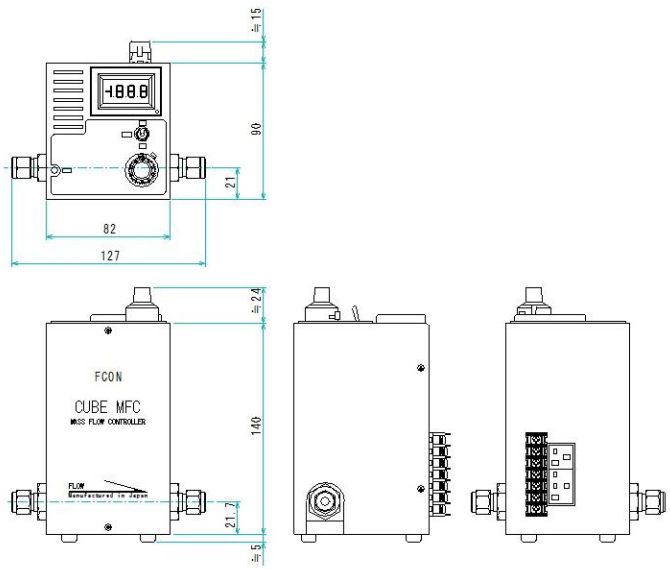

PS1607

7　接続

① 背面図

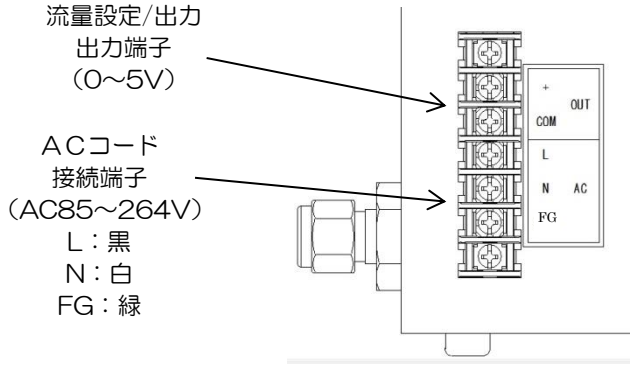

電気配線（結線）に際しては誤配線なきよう、配線の確認を行って下さい。誤配線（結線）は本体の故障だけではなく、火災の危険があります。

② 接続図

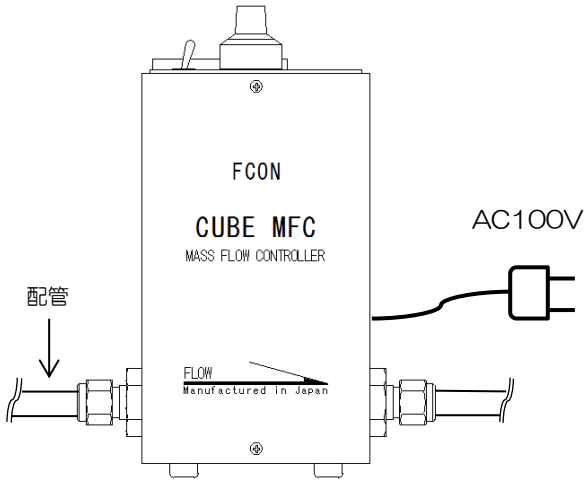

8　ご使用方法

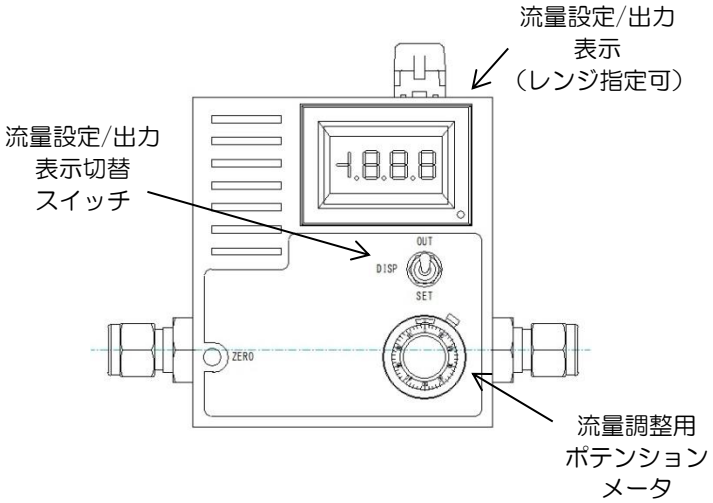

1. 表示切替スイッチを OUT にし、流量設定/出力表示にて流量制御器のゼロ点を確認します。流量制御器の取扱説明書も合わせてご参照下さい。
2. 表示切替スイッチを SET にし、流量調整用ポテンションメータで流量設定/出力表示を確認しながら、制御する流量に設定します。
3. ガスを流すと設定した流量で制御します。表示切替スイッチで OUT と SET を確認し、流量設定/出力表示の値が一致していれば設定した流量を制御しています。
4. 4.の表示が一致しない場合は、流量制御器の取扱説明書をご参照下さい。
5. 不具合が生じた場合は、取扱説明書をご参照の上、販売代理店又は直接弊社へご連絡下さい。

保証書

お買い上げ日

本保証書は再発行致しません。大切に保管して下さい。

FCON
エフコン株式会社
FCON.CO.,LTD.
〒783-0060
高知県南国市蛍が丘１丁目１番地１
南国オフィスパークセンター109
TEL/088-855-7100
FAX/088-855-7166
E-mail　contact@fcon-inc.jp
URL　http://www.fcon-inc.jp

9　製品保証

1. 保証期間
2. 通常のご使用において万一故障した場合は、弊社出荷後１年以内で下記 4.項以外の故障品について無償で修理を致します。
3. 保証範囲は本体に限定し、本体故障によって生じた損害の賠償は行いません。
4. 交換部品の保証
   交換後 90 日あるいは、1.項保証期間までのどちらか長い期間とします。
5. 免責事項
   ① 火災・天災等の災害など不可抗力によって生じた故障
   ② 取り扱いを誤ったため生じた故障
   ③ 不適切な環境で使用あるいは保管された場合
   ④ 本体の分解や改造を加えられたりした場合
   ⑤ 定格仕様の範囲を超えて使用された場合
   ⑥ その他、弊社の責任外と判断された場合。
6. 連絡先
   お買い上げの代理店又は直接弊社へご連絡下さい。